KAPLA®

avion plane Flugzeug

avión 飛行機 vliegtuig ةرئاط flygplan

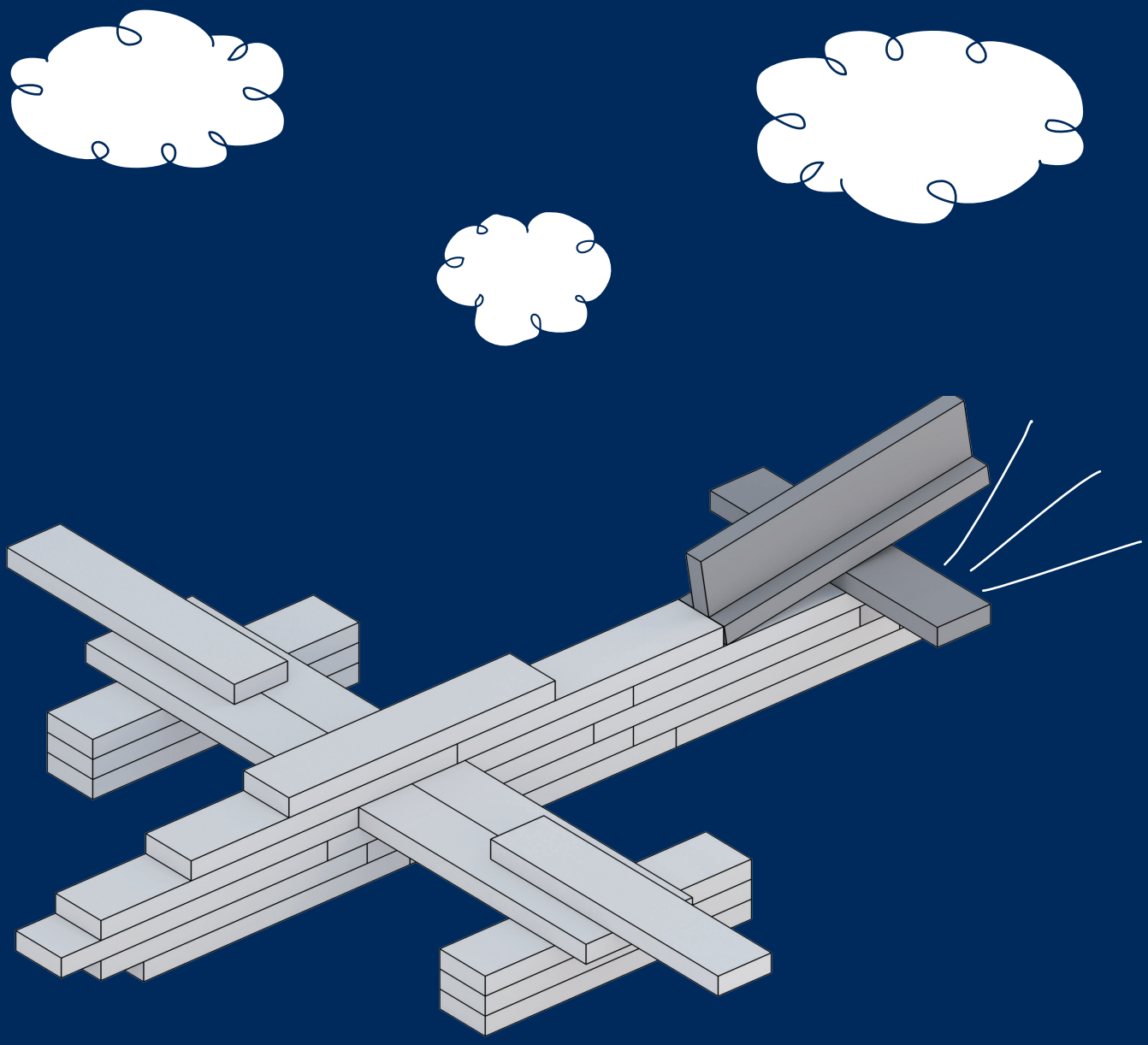

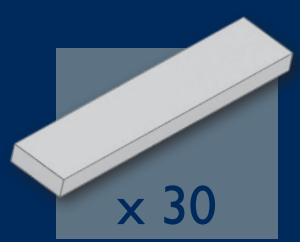

x 30

10 min

lentokone

वमान

aereo camoret fly avião

1

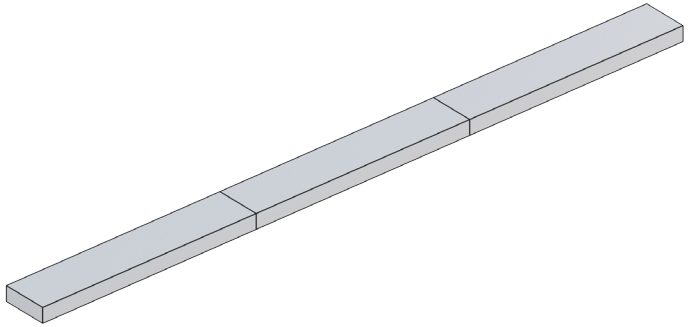

2

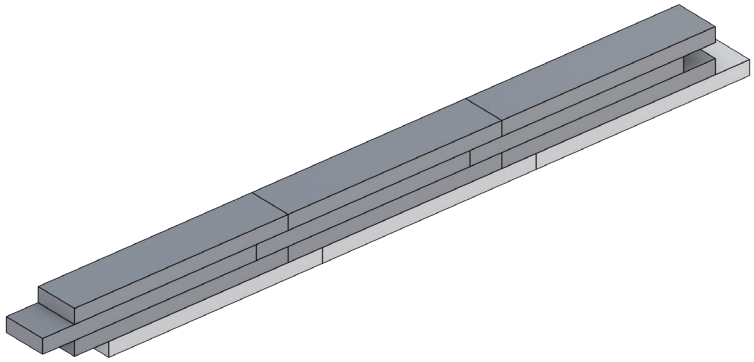

3

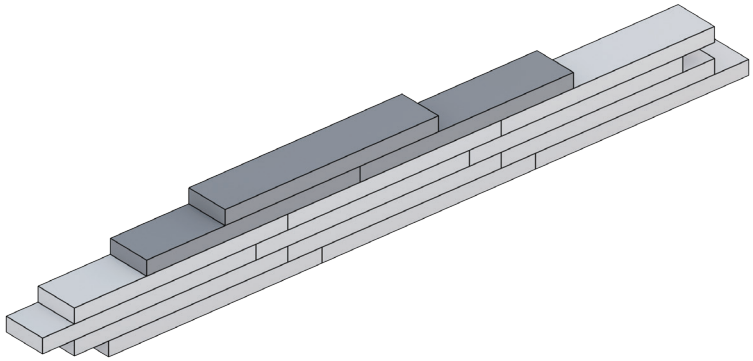

4

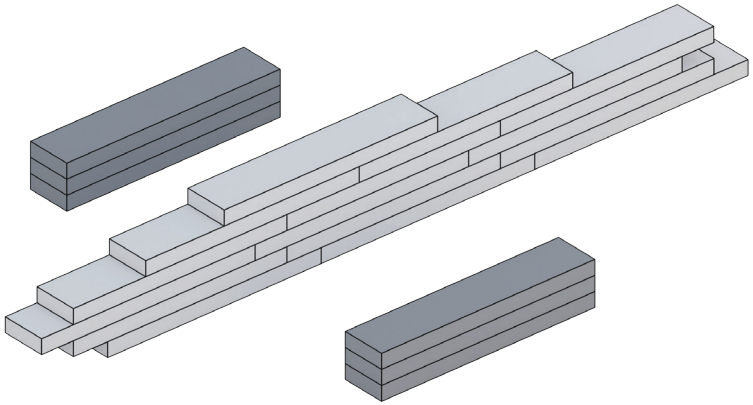

5

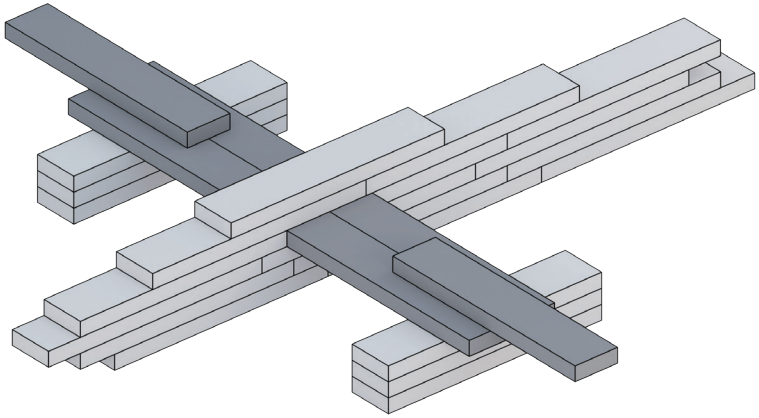
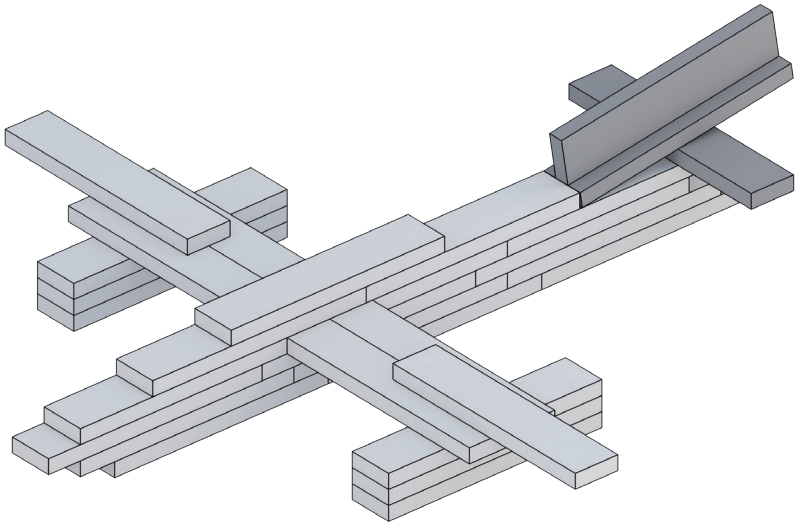
6